Calentador de agua termodinámico sobre el aire extraído

11023394
B100-FAN T.Flow® Nano

La solución conectada para reducir su factura energética y aumentar su confort, adaptada a cada vivienda.

B100-FAN_T.FLOW NANO CONECTADO

PLUS PRODUCTO

• hasta un 73% de ahorro de energía,
• seguimiento y control en tiempo real desde un smartphone con AldesConnect® (iOS y Android),
• discreto:
- muy silencioso < 28 dB(A),
- ultrafino, que permite la integración en armario estándar.

REGULACIONES Y CONFORMIDAD(ES)

N° identificación QB37 : 70/02-CHY5-2266
Número de documento de idoneidad técnica : 14,5/17-2266

Principios de funcionamiento

El T.Flow® Hygro+ / Nano aprovecha el calor presente en el aire interior de la vivienda para calentar el agua: hasta 600 litros de agua caliente disponible al día para una familia de hasta 6 miembros.

Descripción producto

El T. Flow® Hygro+ / T.Flow® Nano Vivienda Individual (con ventilador) es una solución que combina producción de agua caliente sanitaria y calidad de aire para una vivienda de hasta 6 personas.
Aprovecha las calorías naturalmente presentes en el aire que extrae de la vivienda y las utiliza como fuente de energía para calentar el agua.
Con AldesConnect®, permite controlar la producción de agua caliente en tiempo real y controlar su consumo de energía desde un smartphone para maximizar su confort realizando al mismo tiempo ahorros de energía.

Campos de aplicación

Hábitat residencial individual, Obra nueva, Rehabilitación

Montaje

• alcance de uso higro: del T1 (1 sanitario) al T3 (5 sanitarios) para T.Flow® Nano, del T3 (1 sanitario) al T7 (7 sanitarios) para T.Flow® Hygro+,
• instalación:
- en espacio calefactado para prestaciones óptimas,
- en un armario de 600 mm de profundidad,
- simplemente colocado en el suelo (200 L),
- en la pared o sobre trípode (100L).
• manipulación con cinchas suministradas, fijadas en la parte posterior del acumulador (T.Flow® Hygro+),
• conexiones hidráulicas y eléctricas en cara frontal,
• conexión aeráulica en la parte superior con bocas higrorregulables o autorregulables en cuartos técnicos según el sistema de ventilación,
• entradas de aire higrorregulables o autorregulables según sistema de ventilación,
• conexión del módem AldesConnect® Box en el puerto USB,
• compatibilidad horas valle/ horas punta.

CIF A84232628 - Aldes se reserva el derecho de introducir en sus productos todas las modificaciones relacionadas con la evolución de la técnica. - Información no

Calentador de agua termodinámico sobre el aire extraído

11023394
B100-FAN T.Flow® Nano

Argumentario referencia

• Aplicación:
- Calentador de agua termodinámico que combina producción de agua caliente y calidad de aire interior para viviendas individuales nuevas o en gran rehabilitación,
- Ideal para 1 a 2 personas: Del T1 (1 sanitario) al T3 (5 sanitarios) en higro,
- Rango de caudal: De 27,8 a 137,5 m³/h.

• Descripción:
- La solución más eficiente de su categoría,
- Hasta un 72 % de agua caliente producida gratuitamente: COP (a 20 °C según EN 16147) de 2,86 a 3,56,
- Producción de agua caliente en continuo: hasta 320 litros (V40td) disponibles por día,
- 4 modos de funcionamiento: auto, boost, confort/invitados, vacaciones,
- Opcionalmente, seguimiento y control en tiempo real con AldesConnect®,
- Muy silencioso: LP a 2 m en campo libre a 160 m³/h < 28 dB(A),
- Ultrafino: H 1311 × l 566 × P 573 mm (integración en un armario de 60 cm),
- Garantía: BDC 2 años y Acumulador 5 años.

Características principales

• calentador de agua termodinámico monobloc con grupo de extracción simple flujo,
• cuba esmaltada con:
- aislamiento 55 mm,
- envoltura metálica pintada,
- condensador exterior a la cuba,
- ánodo titanio y ánodo magnesio de arranque,
- resistencia de emergencia 1500 W de esteatita con protección anticalentamiento cuba vacía,
- función antilegionela.

• bomba de calor 800 W con:
- compresor inverter,
- filtro de polvo, fácilmente accesible a través de la trampilla delantera, ISO Grueso 65 % según la norma ISO 16890 (antigua G4 según la norma EN 779).

• pantalla digital para:
- el ajuste rápido y fácil de los parámetros de instalación,
- la visualización de los consumos y la elección del modo de funcionamiento: auto, boost, confort/invitados, vacaciones.

• módem USB AldesConnect® Box (versión conectada) para control mediante la app AldesConnect®,
• asociación posible con:
- bomba de calor aire/aire T.One® AIR para un confort máximo,
- caldera o estufa de pélets para ACS y renovación de aire por sistema de energía renovable.

Características complementarias

• producto que contiene un gas de efecto invernadero fluorado:
- gas contenido en un equipo herméticamente sellado,
- tipo de gas: R513a (PRG = 631).

Accesorios

Denominación	Código articulo
Placa de estanqueidad techo T.Flow®	11023286
Trípode T.Flow® Nano	11023309

Consumibles

Denominación	Código articulo
Filtro de polvo (grueso 65 % según ISO 16890) para T.Flow® Hygro+ y T.Flow® Nano	35112055

Servicios asociados

Puesta en marcha a partir de 5 acumuladores

Datos generales

Código articulo	Carga de fluido (g)	Ciclo de extracción	Equivalente CO2 (Teq CO2)	Rango de temperatura de utilización de la bomba de calor (Aire extraído)	Vmáx (L)	Volumen de almacenamiento del acumulador (L)	Tipo de fluido
11023394	580	M	0,37	De +10 a +35 °C.	150	105	R513A

CIF A84232628 - Aldes se reserva el derecho de introducir en sus productos todas las modificaciones relacionadas con la evolución de la técnica. - Información no

Calentador de agua termodinámico sobre el aire extraído

11023394
B100-FAN T.Flow® Nano

Datos dimensionales

Código articulo	H (mm)	L (mm)	P (mm)	Dimensiones (mm)	Peso en vacío (kg)
11023394	1311	566	582	582x566x1311	71

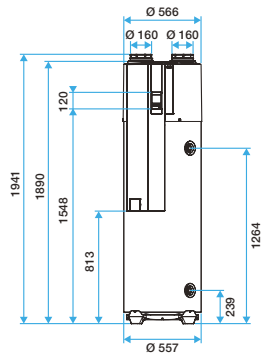

Encombrement T.Flow® Hygro+

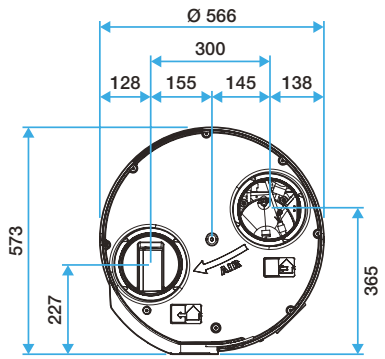

Encombrement T.Flow® Hygro+ - Raccordement aéraulique

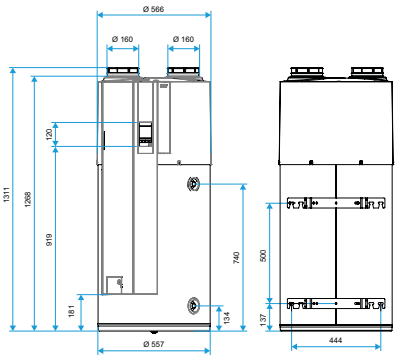

Encombrement T.Flow® Nano

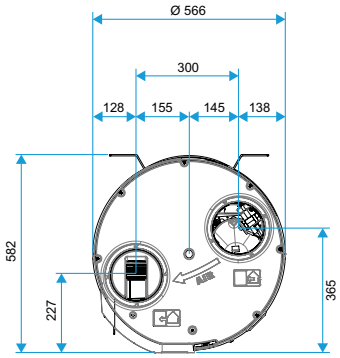

Encombrement T.Flow® Nano - Raccordement aéraulique

Datos aeráulicos

Código articulo	Rango de caudal de aire (m3/h)
11023394	27,8-137,5

Datos acústicos

Código articulo	Nivel de presión acústica a 3 m (dB(A))
11023394	28

Datos térmicos

Código articulo	COP (a 20°C según EN16147)	COP (a 20°C según EN16147) por caudal de aire	COP pivote Th–BCE 2012	COP pivote Th–BCE 2012 por caudal de aire	Pabs pivote Th–BCE 2012	Pabs pivote Th–BCE 2012 por caudal de aire	Rango de potencia eléctrica ponderada (W–Th–C)	UA_S Th–BCE 2012	UA_S Th–BCE 2012 por caudal de aire	V40td (l)
11023394	> 2,01 a 25 m3/h, > 2,22 a 50 m3/h, > 2,59 a 127 m3/h.	> De 2,86 a 27,8 m³/h, > de 3,03 a 50,5 m³/h, > de 3,56 a 137,5 m³/h, > de 2,98 a 44 m³/h (viviendas de tipo F2, Higro B).	> 3,80 a 25 m3/h, > 4,28 a 50 m3/h, > 4,68 a 127 m3/h.	> De 3,63 a 27,8 m³/h, > de 3,88 a 50,5 m³/h, > de 4,39 a 137,5 m³/h.	> 0,08 kW a 25 m3/h, > 0,11 kW a 50 m3/h, > 0,13 kW a 127 m3/h.	> De 0,09 kW a 27,8 m³/h, > de 0,12 kW a 50,5 m³/h, > de 0,15 kW a 137,5 m³/h.	> De 14,4 à 18 en hygro B> De 14,4 à 20 en hygro A	> 1,63 W/K a 25 m3/h, > 1,75 W/K a 50 m3/h, > 1,64 W/K a 127 m3/h.	> De 1,69 a 27,8 m³/h, > de 1,71 a 50,5 m³/h, > de 1,69 a 137,5 m³/h.	> De 301 a 27,8 m³/h, > de 300 a 50,5 m³/h > de 300 a 137,5 m³/h

Datos técnicos

Código articulo	Frecuencia (Hz)	Potencia apoyo eléctrico (W)	Alimentación eléctrica
11023394	50	1500	Monofásica

CIF A84232628 - Aldes se reserva el derecho de introducir en sus productos todas las modificaciones relacionadas con la evolución de la técnica. - Información no

Calentador de agua termodinámico sobre el aire extraído

11023394
B100-FAN T.Flow® Nano

Datos reglamentarios

Código articulo	Clase energética	Clase energética ventilación – Clima templado
11023394	A+	B

Visual instalación 1

Instalación de T.Flow® Hygro+ - Instalación en suelo

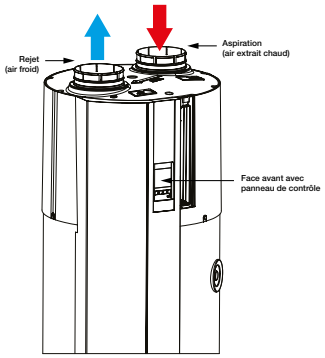

Embocaduras de entrada y descarga de aire T.Flow® Hygro+ / Nano

Instalación de T.Flow® Nano - Instalación en pared

Instalación de T.Flow® Nano - Instalación sobre trípode

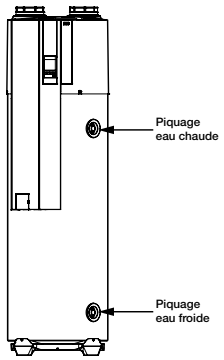

Tomas de agua caliente y agua fría T.Flow® Hygro+ / T.Flow® Nano

Visual principio de funcionamiento

> 1- Calentador de agua T.Flow® Hygro+ o T.Flow® Nano (con ventilador),
> 2- Bocas VMC (locales húmedos),
> 3- Entradas de aire (salón, dormitorios),
> 4- Salida tejado.

Principio de funcionamiento de la solución T.Flow® Hygro+ / Nano en vivienda individual

Curvas

Curva aeráulica T.Flow® Nano con ventilador en versión monoembocadura.

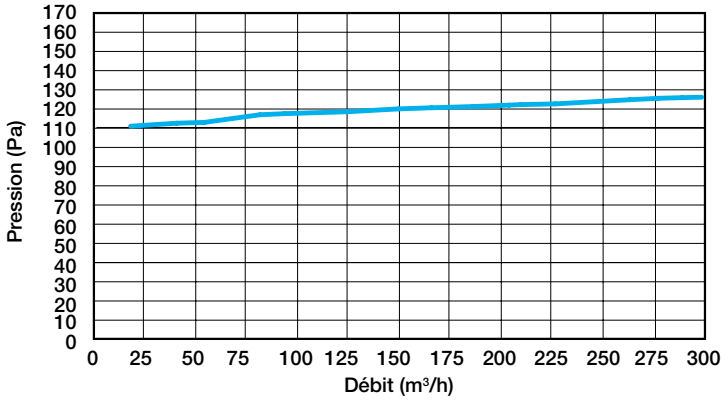

Courbe aéraulique T.Flow® Nano en version monopiquage

CIF A84232628 - Aldes se reserva el derecho de introducir en sus productos todas las modificaciones relacionadas con la evolución de la técnica. - Información no