Pequeño terminal

11052299
BIM2 320 Blanco - Ø200 mm

La BIM2 320 es un pequeño terminal para retorno en techo en todas las aplicaciones de ventilación simple o doble flujo de locales terciarios pequeños.

BIM2 320 Ø200

PLUS PRODUCTO
- estética moderna,
- muy bello acabado,
- instalación simple en todos los tipos de techos.

Principios de funcionamiento
La BIM2 320 es un pequeño terminal para la impulsión en techo con una deflexión de 90° en todas las aplicaciones de ventilación simple o doble flujo de locales terciarios pequeños.

Descripción producto
La BIM2 320 es un pequeño terminal estético de aluminio para la impulsión en techo con una deflexión de 90° en todas las aplicaciones de ventilación simple o doble flujo de locales terciarios pequeños. Se instala en el techo y está disponible del Ø125 al Ø200 mm.

Campos de aplicación
Obra nueva, Rehabilitación, Locales terciarios

Montaje
- colocación en techo,
- para el montaje en techo, es obligatorio instalar el cable de seguridad suministrado.

Argumentario referencia
Aplicación:
- Boca de aluminio inyectado con un acabado muy bonito
- Deflexión a 0° para el modelo 300 y 90° para el modelo 320
- Acabado con pintura epoxi de color blanco RAL 9010 mate al 30 %
- Fijación por clips en el manguito metálico dedicado
- Manguito provisto de patas para una instalación rápida «cuarto de vuelta» y compatible con los techos de tipo BA13 o staff.
- Para el montaje en techo, es obligatorio instalar el cable de seguridad suministrado.

Características principales
- boca de aluminio inyectado con un acabado muy bonito,
- deflexión de 90°,
- acabado con pintura epoxi de color blanco RAL 9010 mate al 30 %,
- fijación por clips en el manguito metálico dedicado,
- manguito provisto de patas para una instalación rápida «cuarto de vuelta», adaptado a los techos de tipo BA13 o staff.

Accesorios

Denominación	Código articulo
Manguito BIM Ø200 mm	11053354

Datos generales

Código articulo	Materia del aislante	Tipo de acabado	Color
11052299	-	Pintura epoxi	Blanco

CIF A84232628 - Aldes se reserva el derecho de introducir en sus productos todas las modificaciones relacionadas con la evolución de la técnica. - Información no

Pequeño terminal

11052299
BIM2 320 Blanco - Ø200 mm

Datos dimensionales

Código articulo	H (mm)	C (mm)	D (mm)	Ø A (mm)	Ø B (mm)	Ø N (mm)	F (mm)
11052299	127	22	52	172	253	200	136

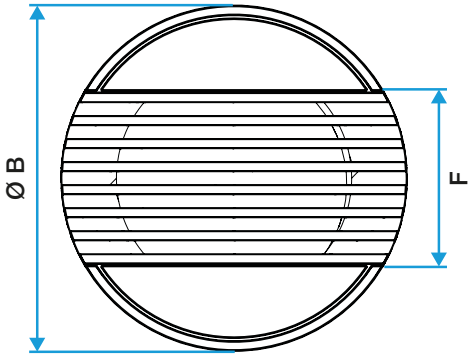

Bouche BIM2 320 - Vue de devant

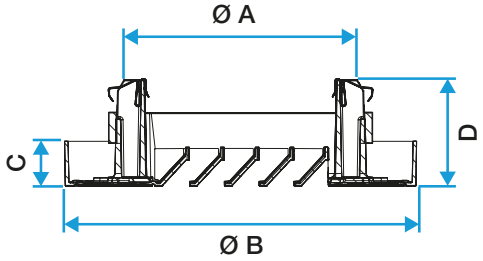

Bouche BIM2 320 - Vue de côté

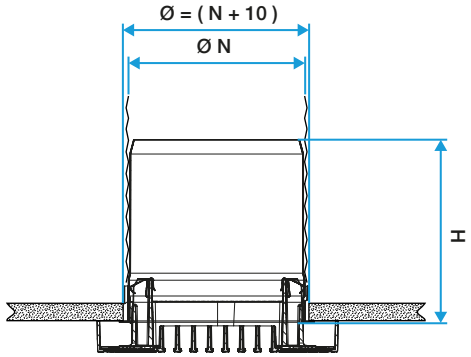

Bouche BIM2 320 avec sa manchette métallique

Datos aeráulicos

Código articulo	Caudal de confort para Lp10 A < 35 dB(A) (m3/h)
11052299	230

CIF A84232628 - Aldes se reserva el derecho de introducir en sus productos todas las modificaciones relacionadas con la evolución de la técnica. - Información no