Caja de ventilación

11034950
EasyVEC® C4 Standard 400

La gama de cajas simple flujo con el mejor diseño del mercado para una ventilación eficiente, serena y fácil.

EasyVEC-C4Standard-400

PLUS PRODUCTO
- gama amplia de 400 a 12000 m^3/h,
- 100% reciclable.

REGULACIONES Y CONFORMIDAD(ES)
Número de documento de idoneidad técnica : 14.5/17-2267_V3; 14.5/16-2185_V2

Principios de funcionamiento
EasyVEC® C4 permite la ventilación de los edificios de vivienda colectivos a fin de asegurar una calidad de aire suficiente en las viviendas y la preservación del edificio.

Descripción producto
EasyVEC® C4 Standard permite la ventilación de edificios residenciales colectivos para asegurar una calidad de aire suficiente en las viviendas y la preservación del edificio.

Campos de aplicación
Hábitat residencial colectivo, Rehabilitación

Montaje
• instalación:
- sobre panel antivibratorio, siguiendo las recomendaciones del DTU 68.3,
- ubicación exterior o interior,
- se debe prever un espacio suficiente delante de la caja para dejar libre la cara de acceso con el fin de permitir un mantenimiento fácil de los componentes interiores,
- preferentemente protegida del viento con el fin de limitar las pérdidas de carga en la descarga en caso de montaje en cubierta.
• para mejores prestaciones acústicas y aeráulicas se recomienda:
- instalar silenciadores a nivel de las bocas de la caja,
- utilizar la gama de accesorios con junta ALDES VIRTUO-FIX,
- utilizar los manguitos flexibles estancos MS PRO para desacoplar las vibraciones de la red.

Argumentario referencia
• aplicación:
- ventilador de extracción centralizado simple flujo standard C4 para sistema VMC,
- rehabilitación,
- bajo cubierta / locales técnicos / azotea cubierta plana,
- interior / exterior.
• descripción:
- caja de extracción EasyVEC® C4 standard (certificación C4: 400 °C - 1/2 hora),
- fácil de seleccionar: softwares Selector poWair® y Conceptor Ventilación,
- fácil de mantener: documentación descargable por QR code y cara de acceso única

CIF A84232628 - Aldes se reserva el derecho de introducir en sus productos todas las modificaciones relacionadas con la evolución de la técnica. - Información no

Caja de ventilación

11034950
EasyVEC® C4 Standard 400

Características principales

- motorización AC (50/60 Hz) para los modelos 400 y 700,
- motorización EC (50/60 Hz) para los modelos 1000 a 2500,
- rodete a acción,
- caja de chapa galva Z275,
- interruptor de proximidad de serie,
- solución compatible con todo tipo de redes incluso con derivaciones,
- sistema centralizado: ahorro en el mantenimiento.
- numerosas opciones y accesorios:

- presostato fijo 80 Pa para VMC GAS,
- descarga por conducto.

- fabricado en Francia.

Características complementarias

- certificación C4 Ø160,
- compatible con el documento de idoneidad técnica ventilación higrorregulable n°556R/18.

Accesorios

Denominación	Código articulo
Disyuntor 0,4-0,6A	11056183

Servicios asociados

Puesta en marcha

Datos generales

Código articulo	Tipo de motor
11034950	AC

Datos dimensionales

Código articulo	EA1 (mm)	EA2 (mm)	ER1 (mm)	ER2 (mm)	H (mm)	L (mm)	LT (mm)	M (mm)	P (mm)	PT (mm)
11034950	183	138	156	137	357,5	336	396	56.5	292,5	349

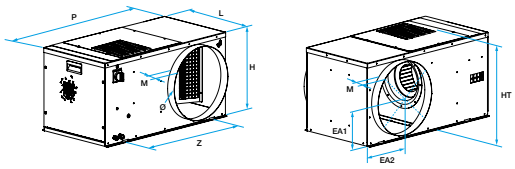

EasyVEC-C4 Standard 1000-2500

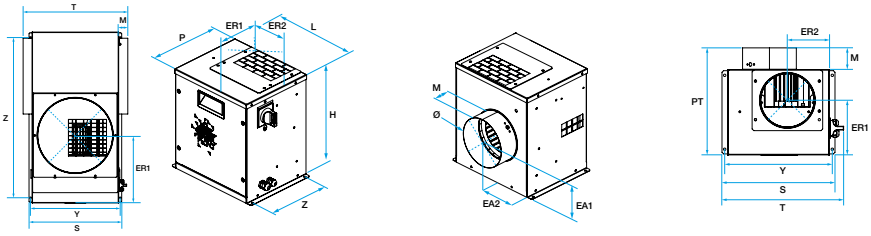

EasyVEC-C4 Standard 400-700

Datos aeráulicos

Código articulo	Caudal (m3/h)
11034950	400

CIF A84232628 - Aldes se reserva el derecho de introducir en sus productos todas las modificaciones relacionadas con la evolución de la técnica. - Información no

Caja de ventilación

11034950
EasyVEC® C4 Standard 400

Datos técnicos

Código articulo	Índice de protección	Intensidad máxima (A)	Potencia máxima	Alimentación eléctrica	Potencia máx.
11034950	IP24	0,6	102	Monofásica	102

Visual instalación 1

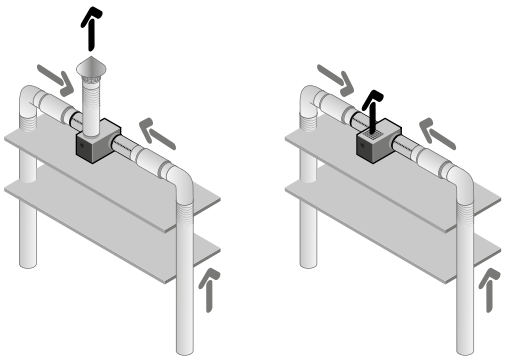

EasyVEC-C4 Standard 1000

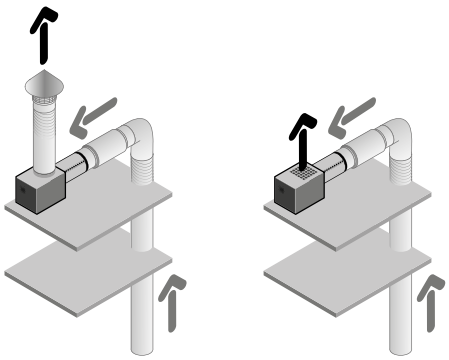

EasyVEC C4 Standard 400-700

Curvas

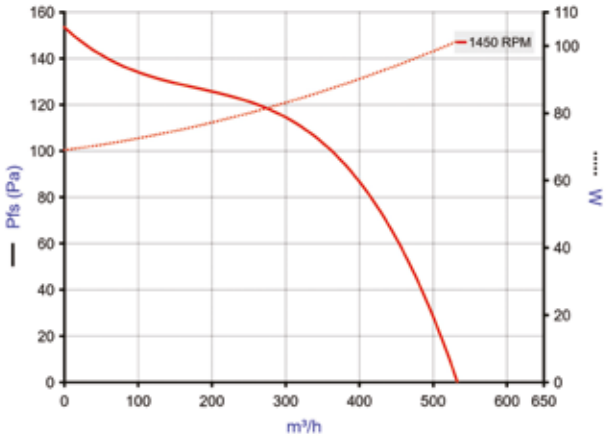

S (mm)
370

EasyVEC-C4Standard-400

> Curvas aeráulicas establecidas según la norma EN ISO 5801.
> P (Pa) = Presión estática.
> P (W) = potencia consumida.

CIF A84232628 - Aldes se reserva el derecho de introducir en sus productos todas las modificaciones relacionadas con la evolución de la técnica. - Información no