Rejilla

11053394
MEI(5)F3 400x200Ø200 Plenum lateral

Plenum MEIF (5)

Descripción producto
Este plenum asegura el retorno o la impulsión de aire mediante las rejillas SC, AC (101, 102, 121, 123, 125) y GRIDLINED Wall.

Campos de aplicación
Obra nueva, Rehabilitación, Locales terciarios

Montaje
• fijación oculta de la rejilla gracias a flejes de fricción.

Argumentario referencia
• SGS: regulación de lamas opuestas fabricada en chapa de acero galvanizado. Montaje en la rejilla mediante clips en S.
• F4: marco de montaje para sellar en chapa de acero galvanizado. Compatible con la fijación F3 (clips) de rejillas estándar. Se suministra en 4 largueros para ensamblar en obra.
• MT F3: plenum de conexión con embocadura trasera. Construcción en chapa de acero galvanizado. Hay dos modelos según el diámetro de la embocadura. - Modelo «90°» si el diámetro de la embocadura ≥ altura nominal de la rejilla (indicados por*). - Modelo «83°» si el diámetro de la embocadura ≤ altura nominal de la rejilla.
• ME F3: plenum de conexión con embocadura lateral. Construcción en chapa de acero galvanizado.
• MEI (5) F3: plenum de conexión con embocadura lateral. Construcción en chapa de acero galvanizado. Aislado 5 caras (espuma de poliuretano).
• Los plenums MT F3 y ME F3 son compatibles con la fijación F3 (clips) de las rejillas estándares y no exigen el uso de un marco de montaje F4.

Características principales
• acero galvanizado,
• embocadura lateral,
• aislamiento termoacústico 5 caras certificado al fuego M1.

Datos generales

Código articulo	Materia del aislante
11053394	-

CIF A84232628 - Aldes se reserva el derecho de introducir en sus productos todas las modificaciones relacionadas con la evolución de la técnica. - Información no

Rejilla

11053394
MEI(5)F3 400x200Ø200 Plenum lateral

Datos dimensionales

Código articulo	H (mm)	L (mm)
11053394	200	400

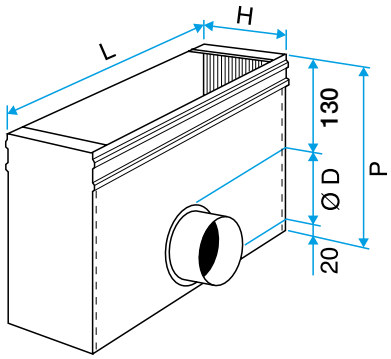

Plénum isolé MEIF

CIF A84232628 - Aldes se reserva el derecho de introducir en sus productos todas las modificaciones relacionadas con la evolución de la técnica. - Información no