Rejilla

11053634
MTF3 300x100/Ø125 Plenum trasero

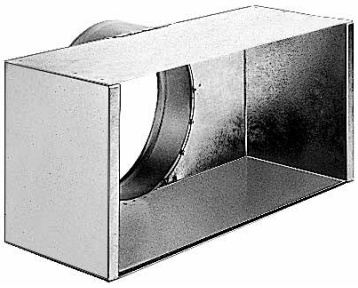

Plenum MT F3

Descripción producto
Este plenum asegura el retorno o la impulsión de aire mediante las rejillas SC, AC (101, 102, 121, 123, 125) y GRIDLINED Wall.

Campos de aplicación
Obra nueva, Rehabilitación, Locales terciarios

Montaje
- fijación oculta de la rejilla gracias a flejes de fricción.

Argumentario referencia
- Barras frontales fijas horizontales con una separación de 13 mm; deflexión de 0°.
- Acabado en aluminio anodizado con color natural satinado.
- Fijación oculta mediante clips a fricción.

Características principales
- acero galvanizado,
- embocadura trasera.

Datos generales

Código articulo	Materia del aislante
11053634	-

Datos dimensionales

Código articulo	H (mm)	L (mm)
11053634	100	300

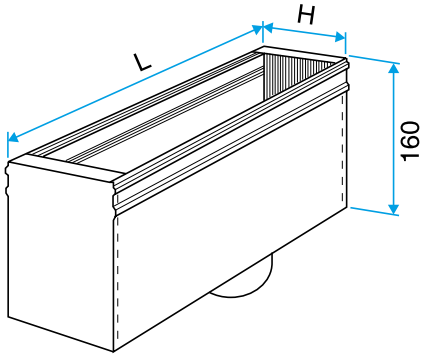

Plenum MT F3

CIF A84232628 - Aldes se reserva el derecho de introducir en sus productos todas las modificaciones relacionadas con la evolución de la técnica. - Información no