Rejilla

11053654
MTF3 600x300/Ø250 Plenum trasero

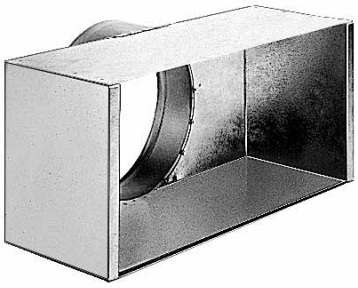

Plenum MT F3

Descripción producto
Este plenum asegura el retorno o la impulsión de aire mediante las rejillas SC, AC (101, 102, 121, 123, 125) y GRIDLINED Wall.

Campos de aplicación
Obra nueva, Rehabilitación, Locales terciarios

Montaje
- fijación oculta de la rejilla gracias a flejes de fricción.

Argumentario referencia
- Rejilla de malla cuadrada de 15 × 15 mm (AC 123) o chapa perforada con un 45 % de superficie libre (SC 125).
- Modelos AC: acabado en aluminio anodizado, color satinado natural.
- Modelos SC: acabado en acero con pintura epoxi, color blanco RAL 9010.
- Fijación oculta mediante clips a fricción.

Características principales
- acero galvanizado,
- embocadura trasera.

Datos generales

Código articulo	Materia del aislante
11053654	-

Datos dimensionales

Código articulo	H (mm)	L (mm)
11053654	300	600

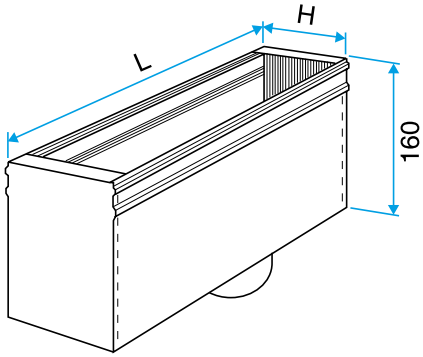

Plenum MT F3

CIF A84232628 - Aldes se reserva el derecho de introducir en sus productos todas las modificaciones relacionadas con la evolución de la técnica. - Información no

Rejilla

11053654

MTF3 600x300/Ø250 Plenum trasero

CIF A84232628 - Aldes se reserva el derecho de introducir en sus productos todas las modificaciones relacionadas con la evolución de la técnica. - Información no