Rejilla

11053703
MTF3 PLENUM PA

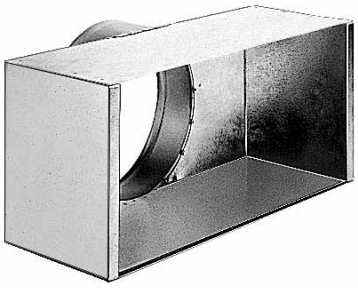

Plenum MT F3

Descripción producto
Este plenum asegura el retorno o la impulsión de aire mediante las rejillas SC, AC (101, 102, 121, 123, 125) y GRIDLINED Wall.

Campos de aplicación
Obra nueva, Rehabilitación, Locales terciarios

Montaje
- fijación oculta de la rejilla gracias a flejes de fricción.

Características principales
- acero galvanizado,
- embocadura trasera.

Opciones

53709
53710
53711
53712
53716
53717
53721
53722
53726
53727
53731
53732
53736
53737
53741
53742
53745
53746
53747
53748
53749
53750
53751
53752

CIF A84232628 - Aldes se reserva el derecho de introducir en sus productos todas las modificaciones relacionadas con la evolución de la técnica. - Información no

Rejilla

11053703
MTF3 PLENUM PA

Datos dimensionales

Código articulo	H (mm)	L (mm)
11053703	75-600	200-1500

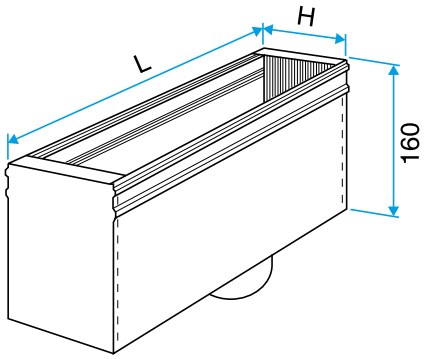

Plenum MT F3

CIF A84232628 - Aldes se reserva el derecho de introducir en sus productos todas las modificaciones relacionadas con la evolución de la técnica. - Información no