Entrada de aire autorregulable

11011489
Mini EMMA de 15/22/30 m³/h - Marrón

La Mini EMMA es una entrada de aire autorregulable para pequeñas carpinterías.

Entrada de aire autorregulable MINI EMMA

PLUS PRODUCTO
- dimensiones mín. para hojas pequeñas en rehabilitación,
- una sola referencia para 3 caudales,

Principios de funcionamiento
La Mini EMMA permite alimentar la vivienda con aire nuevo a partir de una ranura en la carpintería y una miniviserilla por el lado exterior.

Descripción producto
La Mini EMMA es una entrada de aire autorregulable para carpintería que asegura un caudal de aire nuevo constante, sean cuales sean las condiciones en la vivienda.

Campos de aplicación
Hábitat residencial colectivo, Hábitat residencial individual, Rehabilitación

Montaje
- la entrada de aire Mini EMMA debe montarse únicamente en los locales secos: dormitorios, estar, salón,
- la Mini EMMA debe instalarse en el lado interior de las viviendas, en la parte alta de las ventanas o en la caja de persiana,
- el flujo de aire entrante debe estar orientado hacia el techo,
- se instala sobre una ranura simple (250 x 12) mm o (250 x 15) mm.

Argumentario referencia
- Ranura simple: (250 x 15) mm o (250 x 12) mm.

Características principales
- entrada de aire autorregulable,
- se instala en una carpintería,
- disponible en diferentes colores.

Accesorios

Denominación	Código articulo
Mini viserilla estándar carpintería - Marrón	11011187
Mini viserilla APP - Marrón	11011250

Datos generales

Código articulo	Color
11011489	Marrón

CIF A84232628 - Aldes se reserva el derecho de introducir en sus productos todas las modificaciones relacionadas con la evolución de la técnica. - Información no

Entrada de aire autorregulable

11011489
Mini EMMA de 15/22/30 m³/h - Marrón

Datos dimensionales

Código articulo	H (mm)	I (mm)	L (mm)	Ranura (mm)
11011489	25	27	290	(250 x 15);(250 x 12)

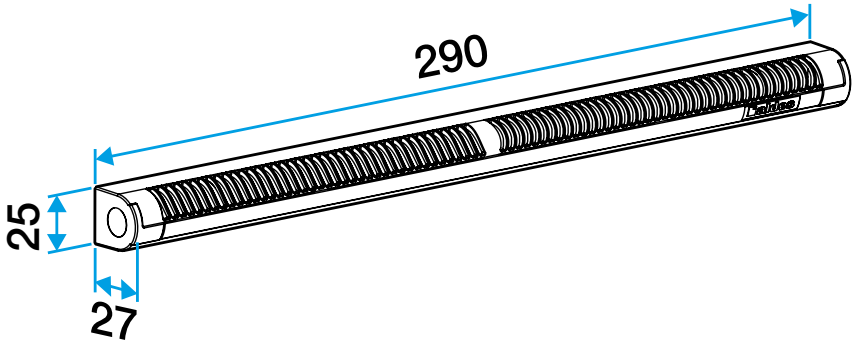

Entraxe : 275 mm

Datos aeráulicos

Código articulo	Caudal (m3/h)
11011489	15/22/30

Datos acústicos

Código articulo	Dnew (Ctr) avec auvent standard (dB)
11011489	33

Visual instalación 1

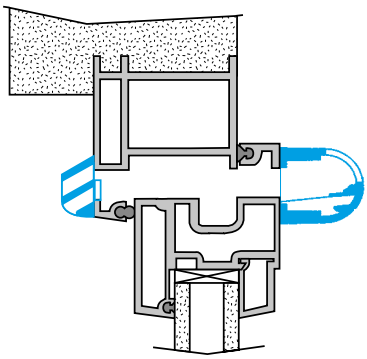

Montaje entrada de aire MINI EMMA

CIF A84232628 - Aldes se reserva el derecho de introducir en sus productos todas las modificaciones relacionadas con la evolución de la técnica. - Información no