Calentador de agua termodinámico sobre el aire extraído

11023286
Placa de estanqueidad techo T.Flow®

Placa de estanqueidad techo

Descripción producto

Los accesorios CAT aire extraído permiten instalar fácilmente el acumulador: un trípode para instalar T.Flow® Nano en caso de ausencia de un muro portador y un colector pasatecho para la conexión ventilación del T.Flow® Hygro+ y T.Flow® Nano.

Campos de aplicación

Hábitat residencial colectivo, Hábitat residencial individual, Obra nueva, Rehabilitación

Montaje

• remitirse al manual de instalación.

Argumentario referencia

Aplicación:

• Kit para paso de techo que permite conectar calentadores de agua termodinámicos a partir del aire extraído T.Flow Hygro+ y T.Flow Nano a la red de ventilación
• Obra nueva y gran rehabilitación

Descripción:

• El colector pasatecho permite efectuar un paso de techo estético para conectar calentadores de agua termodinámicos a partir del aire extraído a los conductos de ventilación

Datos generales

Código articulo	Materia del aislante
11023286	-

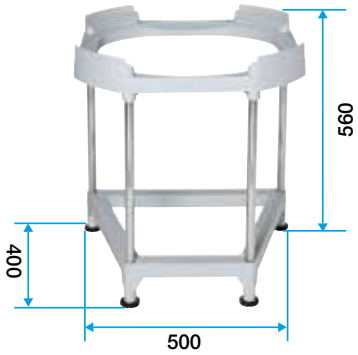

Dimensiones del trípode T.Flow® Nano

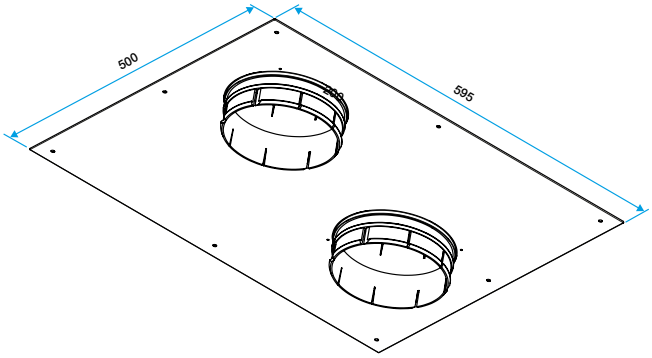

Encombrement plaque d'étanchéité plafond

CIF A84232628 - Aldes se reserva el derecho de introducir en sus productos todas las modificaciones relacionadas con la evolución de la técnica. - Información no