Registro

11069019
Registro motorizado aislado VEX540

Registro motorizado para VEX

Descripción producto

Los registros permiten aislar la entrada y la descarga de aire cuando la central no funciona para evitar que el aire entre en el edificio. Sus motores están controlados directamente por la regulación de la central.

Campos de aplicación

Hábitat residencial colectivo, Obra nueva, Rehabilitación, Locales terciarios

Montaje

• suministrado por 2 con:
- servomotores precableados,
- un cable de conexión «RG»,
- una caja de derivación,
- tornillos autotaladrantes,
- tornillos M8 para atornillar el registro en los insertos del marco de apertura de la central,
- una junta adhesiva de sección 5x10 mm en EPDM a pegar sobre la brida del registro para garantizar la estanqueidad de la estructura.

• compatible con las piezas de transformación rectangular/circular así como los manguitos flexibles no aislados.

Características principales

• marco de acero galvanizado y persianas de aluminio,
• estanqueidad de la envolvente de Clase B, estanqueidad de las persianas de clase 2 en depresión y 3 en presión según la norma UNE-EN 1751,
• servomotor IP54 (todo o nada) con muelle de retorno que permite cerrar los registros y aislar los conductos en caso de corte de corriente,
• cable de conexión a la regulación suministrado.

Datos dimensionales

Código articulo	P (mm)	Peso (kg)
11069019	130	9,81

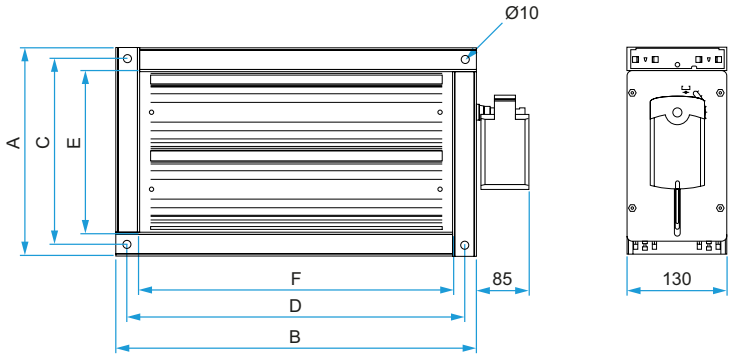

Registre motorisé VEX

CIF A84232628 - Aldes se reserva el derecho de introducir en sus productos todas las modificaciones relacionadas con la evolución de la técnica. - Información no

Registro

11069019
Registro motorizado aislado VEX540

Datos técnicos

Código articulo	Frecuencia (Hz)
11069019	50/60

Datos reglamentarios

Código articulo	Clase de estanqueidad al aire aguas arriba / abajo	Clasificación al fuego
11069019	2 (depresión) / 3 (presión)	C

CIF A84232628 - Aldes se reserva el derecho de introducir en sus productos todas las modificaciones relacionadas con la evolución de la técnica. - Información no